Присоединения для мойки CIP и дренажа

I Применение

Шаровые краны с ручным управлением предназначены для работы с потоками вязких сред и жидкостями с механическими включениями, обычно используются в приложениях, требующих беспрепятственного потока среды. Шаровые краны применяются на технологических линиях в пищевой, косметической, химической промышленностях, при производстве напитков, косметических препаратов и в виноделии.

I Принцип работы

Управление краном производится вручную - двухпозиционной рукояткой.
Рукояткой кран фиксируется в положениях "открыто" или "закрыто".

I Конструкция и характеристики

Компактная и прочная конструкция.
Двухпозиционная рукоятка (стандарт).
Минимальные потери давления.
Заменяемые полукорпуса (любой вид присоединения).
Стандартные присоединения Clamp.
Маркировка уплотнений и полукорпусов обеспечивает их прослеживаемость.
Хомут Clamp облегчает обслуживание крана.

Прослеживаемость

I Материалы

Шар	AISI 304L / AISI 316L (в зависимости от размера)
Полукорпуса	AISI 316L (литьё)
Хомут Clamp	AISI 304
Рукоятка	AISI 304 / PP
Прокладка	EPDM согласно FDA 177.2600
Обработка внутренней поверхности	Ra ≤ 0,8 µm
Обработка внешней поверхности	механическая

Третье отверстие

I Опции

Прокладки: NBR, VMQ или FPM.
Присоединения: под сварку, DIN, SMS, RJT, FIL-IDF и т.д.
Присоединения для CIP и дренажа.
Третье отверстие.

SOURCE OF SOLUTIONS

I Технические спецификации

Размеры	*DN 1" - DN 4"*	
Макс.рабочая температура	*-10 °C до +120 °C (EPDM)*	*14 °F до 248 °F*
	+140 °C (SIP, макс. 30 мин)	*284 °F*
Макс.рабочее давление	*10 бар (DN 1" - DN 2½")*	*145 PSI*
	8 бар (DN 3" - DN 4")	*116 PSI*

КРУТЯЩИЙ МОМЕНТ Нм	1"	1½"	2"	2½"	3"	4"
	8	10	14	15	18	25

I Размеры

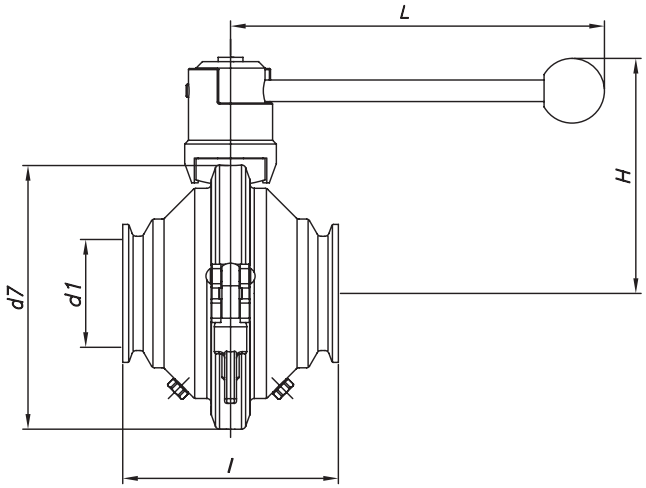

DN	d1	d7	l	H	L
DN-1"	22,1	77,5	76	95	180
DN-1 ½"	34,9	101	88	105	
DN-2"	47,6	115	102	115	
DN-2 ½" *	60,2	140	110	125	
DN-3" *	72,5	151	126	145	
DN-4"	97,4	200	166	165	

** Материал: AISI 304L*

FT.Clamp ball valve 647.2.RU-0808

SOURCE OF SOLUTIONS

Информация, содержащаяся в данной брошюре, ознакомительная. Мы оставляем за собой право без предварительного уведомления вносить поправки в любые сведения и технические характеристики. Более подробную информацию Вы можете найти на нашем сайте. www.inoxpa.com

ISO 9001 BUREAU VERITAS Certification